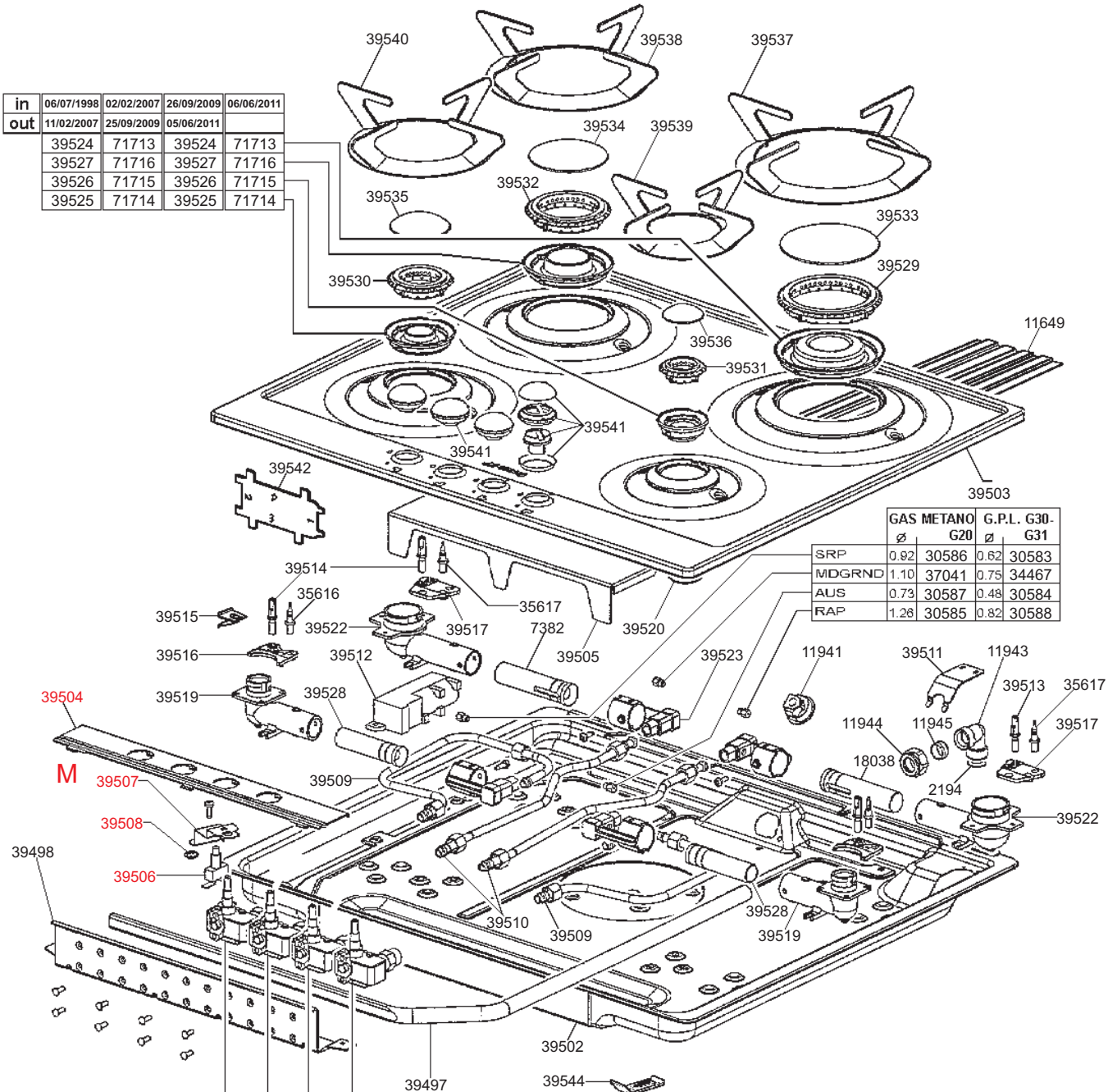

in	06/07/1998	02/02/2007	26/09/2009	06/06/2011
out	11/02/2007	25/09/2009	05/06/2011	
	39524	71713	39524	71713
	39527	71716	39527	71716
	39526	71715	39526	71715
	39525	71714	39525	71714

	GAS METANO		G.P.L. G30-G31	
	Ø	G20	Ø	
SRP	0.92	30586	0.62	30583
MDGRND	1.10	37041	0.75	34467
AUS	0.73	30587	0.48	30584
RAP	1.26	30585	0.82	30588

in	06/07/1998	18/04/2006	03/07/2006	01/02/2007	03/03/2008	09/02/2009
out	17/04/2006	02/07/2006	31/01/2007	02/03/2008	08/02/2009	
AUS	51134	67306	69410	67306	69410	67306
RAP	51130	67771	70045	67771	70045	67771
MDGRND	51128	67771	69418	67771	69418	67771
SRP	51135	67306	69411	67306	69411	67306

in	07/10/2002	03/07/2006	01/02/2007	03/03/2008	09/02/2009
out	02/07/2006	31/01/2007	02/03/2008	08/02/2009	
	52513	69416	52513	69416	52513

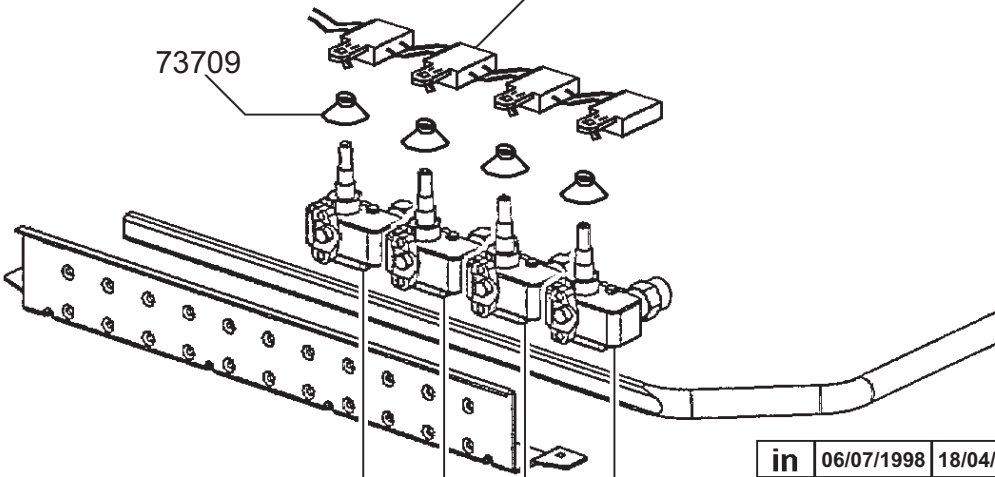

in	06/07/1998	18/04/2006	03/07/2006	01/02/2007	03/03/2008	09/02/2009
out	17/04/2006	02/07/2006	31/01/2007	02/03/2008	08/02/2009	
AUX	51134	67306	69410	67306	69410	67306
RAP	51130	67771	70045	67771	70045	67771
MDGRND	51128	67771	69418	67771	69418	67771
S-RAP	51135	67306	69411	67306	69411	67306